PST 24W
MASTAUFSATZLEUCHTE

NEWLED

NL-PST-400x590-24W-xx-yy

TECHNISCHE DATEN

Modell-Typ	NL-PST-400x590-24W-xx-yy
Netzspannung	220 V - 240 V
Netzteil	Inventronics
Systemleistung	24 W
Netzfrequenz	50–60 Hz
Netzleistungsfaktor (PF)	0,95
LED Typ	Alder AS-3030WNA2-C2C150-0201-YC8-C
Anzahl an LEDs	64 Stk
Abstrahlwinkel	150°/65° (T2), 150° (T5)
PCB Material	Aluminium
Maße	Ø400mm x 589mm
Gewicht	9,5 Kg
Schutzart	IP65
Umgebungstemperatur (ta)	-20° C – +45° C
LED Lebensdauer (L80)	min. 80 000 Std
Farbwiedergabe	Ra>80
Farborttoleranz	3 SDCM
Gehäusefarbe	Dunkelgrau

MADE IN EU

IP65 | IK08 | T2, T5 | CE

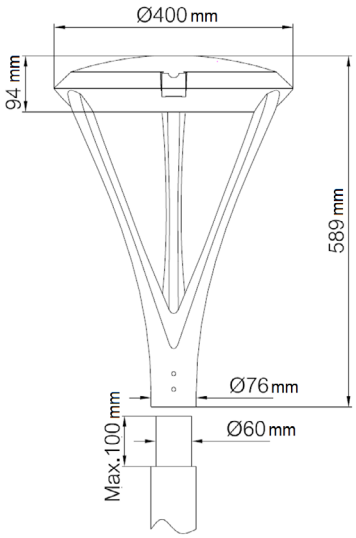

NEWLED s.r.o., Dolni 7, 76362 Tlumacov, Tschechien
tel +420 775 745 574 | www.newled.eu | newled@newled.cz

Abbildung ähnlich, technische Änderungen vorbehalten.
Werte +/- 10% bei 25°C. #20240216

PST 24W
MASTAUFSATZLEUCHTE

FARBTEMPERATUR UND LICHTSTROM

Bestellnr.	Produktcode	Optik	CCT	Farbtemperatur	Lichtstrom
54360-65	NL-PST-400x590-24W-WC-T2	T2 (150°/65°)	6 500 K	kaltweiß	3 080 lm
54360-50	NL-PST-400x590-24W-WD-T2	T2 (150°/65°)	5 000 K	tageslichtweiß	3 080 lm
54360-40	NL-PST-400x590-24W-WN-T2	T2 (150°/65°)	4 000 K	normalweiß	3 080 lm
54360-30	NL-PST-400x590-24W-WW-T2	T2 (150°/65°)	3 000 K	warmweiß	2 810 lm
54363-65	NL-PST-400x590-24W-WC-T5	T5 (150°)	6 500 K	kaltweiß	3 210 lm
54363-50	NL-PST-400x590-24W-WD-T5	T5 (150°)	5 000 K	tageslichtweiß	3 210 lm
54363-40	NL-PST-400x590-24W-WN-T5	T5 (150°)	4 000 K	normalweiß	3 210 lm
54363-30	NL-PST-400x590-24W-WW-T5	T5 (150°)	3 000 K	warmweiß	2 920 lm

EINSATZBEREICH UND VORTEILE

Die PST 24W Leuchte ist für die Beleuchtung von Fußgängerzonen, Straßen niedrigerer Klassen, Parks, Gehwegen und Parkplätzen im Freien bestimmt.
Die PST-Leuchtenserie bietet eine hervorragende Beleuchtungsqualität. Sie passt vom Design her perfekt zu allen öffentlichen Räumen, von ländlichen Parks bis hin zu Stadtzentren.
Es steht asymmetrische Optik T2 und eine symmetrische Optik T5 zur Verfügung.
Die Leuchte verfügt über einen integrierten Überspannungsschutz, hat eine Belüftungsmembran zur Druckentlastung und kann an Masten mit einem Durchmesser von maximal 60 mm montiert werden.

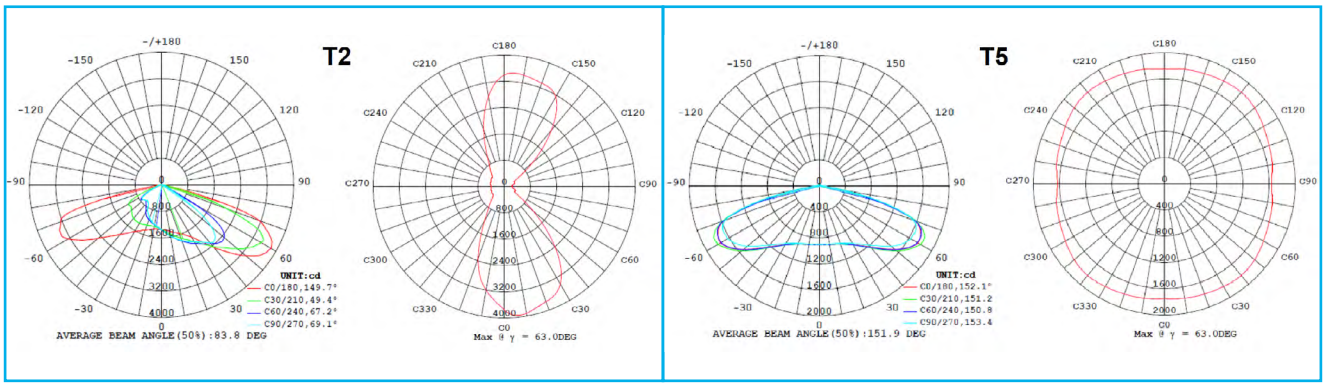

Es steht asymmetrische Optik T2 und eine symmetrische Optik T5 zur Verfügung.

ÄHNLICHE PRODUKTE: PST 40W

Bestellnr.	Produktcode	Optik	CCT	Farbtemperatur	Lichtstrom
54364-65	NL-PST-400x590-40W-WC-T2	T2 (150°/65°)	6 500 K	kaltweiß	5 040 lm
54364-50	NL-PST-400x590-40W-WD-T2	T2 (150°/65°)	5 000 K	tageslichtweiß	5 040 lm
54364-40	NL-PST-400x590-40W-WN-T2	T2 (150°/65°)	4 000 K	normalweiß	5 040 lm
54364-30	NL-PST-400x590-40W-WW-T2	T2 (150°/65°)	3 000 K	warmweiß	4 540 lm
54367-65	NL-PST-400x590-40W-WC-T5	T5 (150°)	6 500 K	kaltweiß	5 160 lm
54367-50	NL-PST-400x590-40W-WD-T5	T5 (150°)	5 000 K	tageslichtweiß	5 160 lm
54367-40	NL-PST-400x590-40W-WN-T5	T5 (150°)	4 000 K	normalweiß	5 160 lm
54367-30	NL-PST-400x590-40W-WW-T5	T5 (150°)	3 000 K	warmweiß	4 680 lm

NEWLED s.r.o., Dolni 7, 76362 Tlumacov, Tschechien
tel +420 775 745 574 | www.newled.eu | newled@newled.cz

Abbildung ähnlich, technische Änderungen vorbehalten.
Werte +/- 10% bei 25°C.
#20240216